NOTICE

AL-SPW**H

Paroi de douche en verre securit 6mm transparent
anticalcaire hauteur 185cm

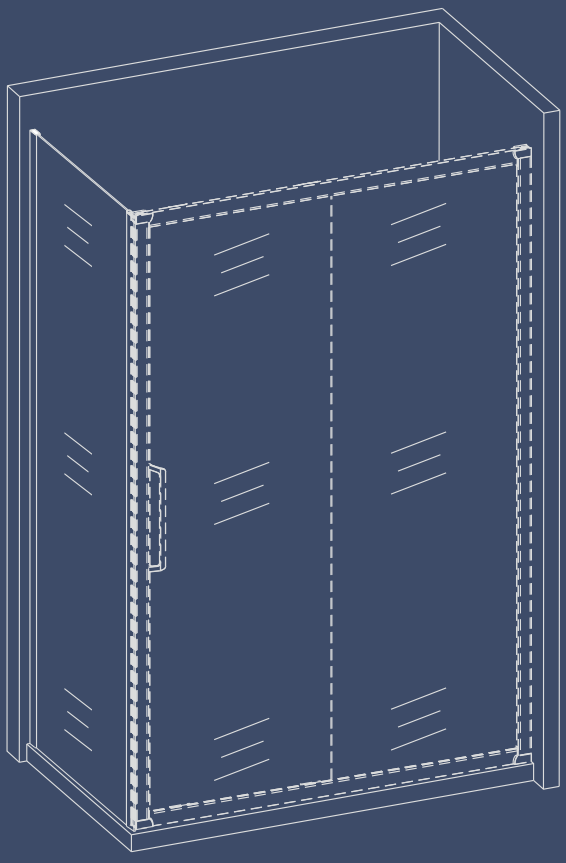

GRAND VERRE
SPÉCIALISTE EN PORTES DE DOUCHE

ÉQUIPEMENT DE PROTECTION

PRÉCAUTIONS

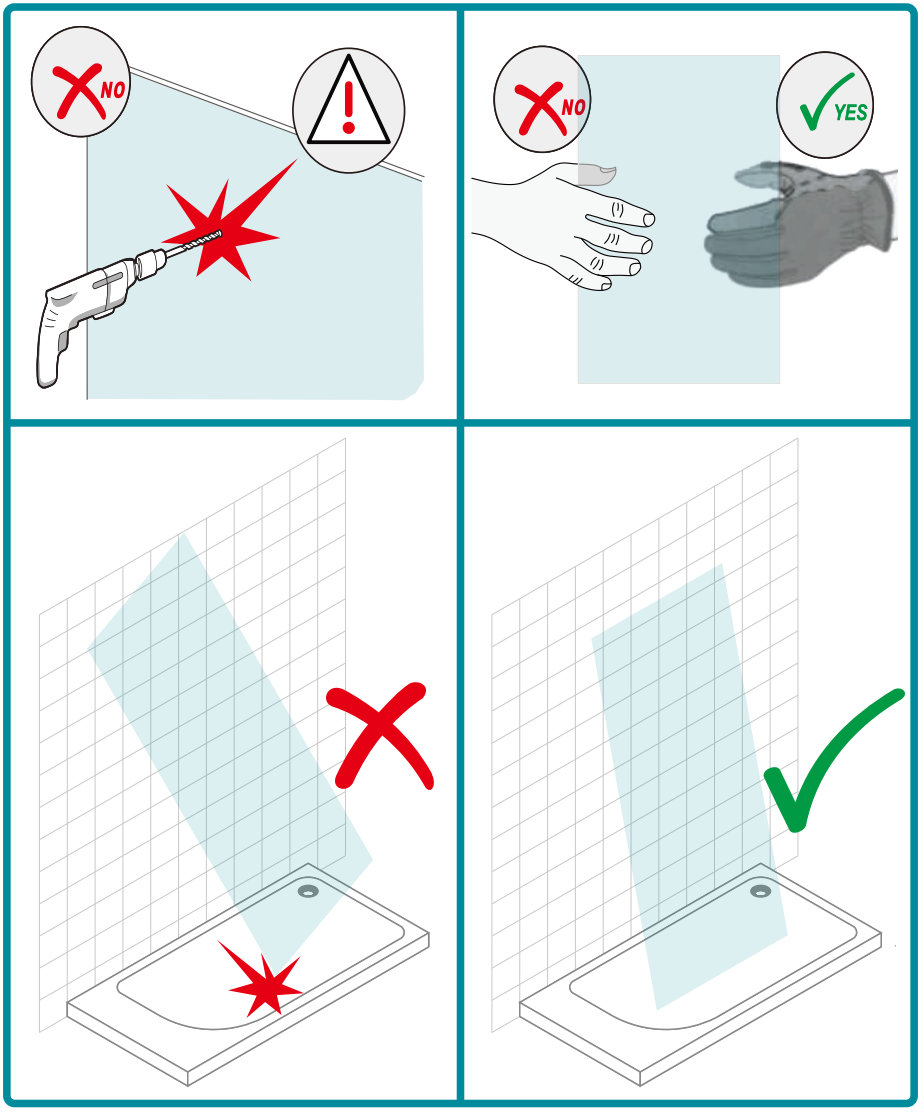

OUTILS NÉCESSAIRES

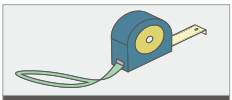
Mètre ruban

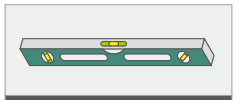
Niveau à bulle

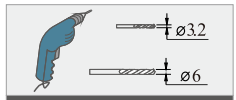

Perceuse&Foret

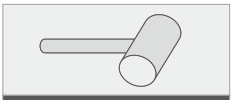
Marteau en caoutchouc

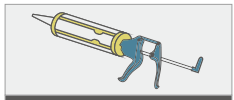
Pistolet à silicone

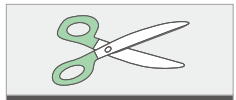
Cisaille sécateur

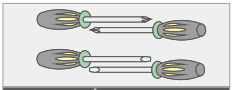
À lame
Tournevis à tête plate

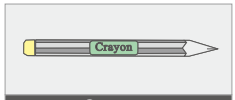

Crayon

Clé Allen

LIST D'ACCESSOIRE

A B-1145-H

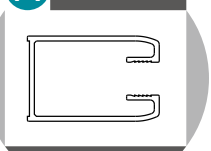
X1

B C-022

X1

C C2-008

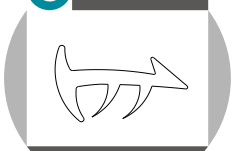
X1

D I-1465

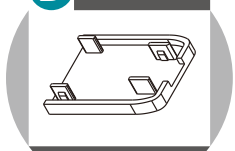
X1

E I-432

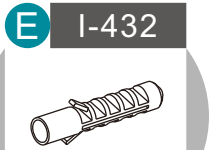
X4

F ST4X40

X4

G I-1136

X1

SCHÉMA DU PRODUIT

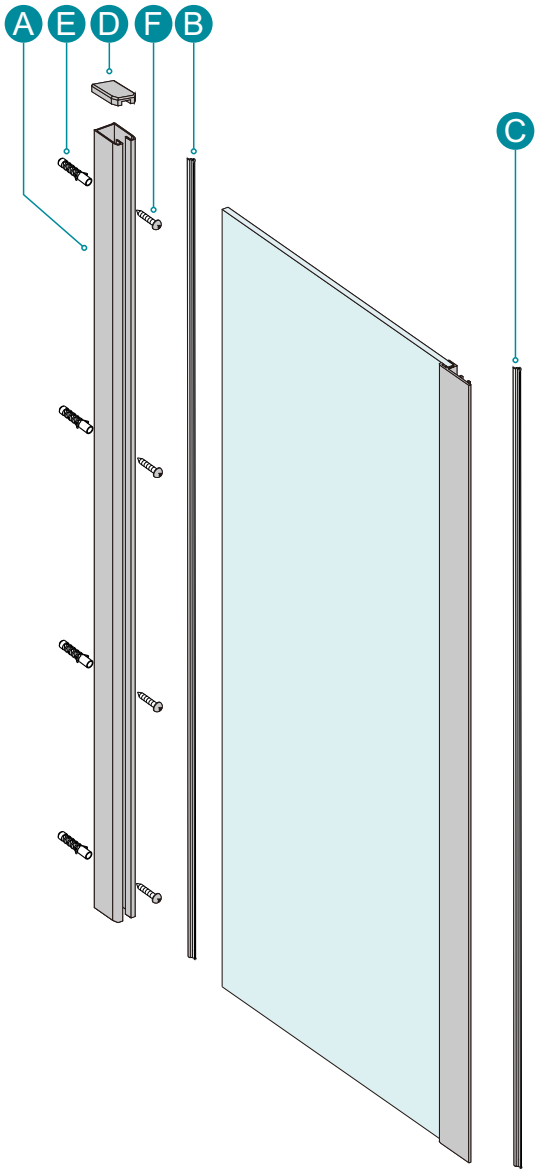

1

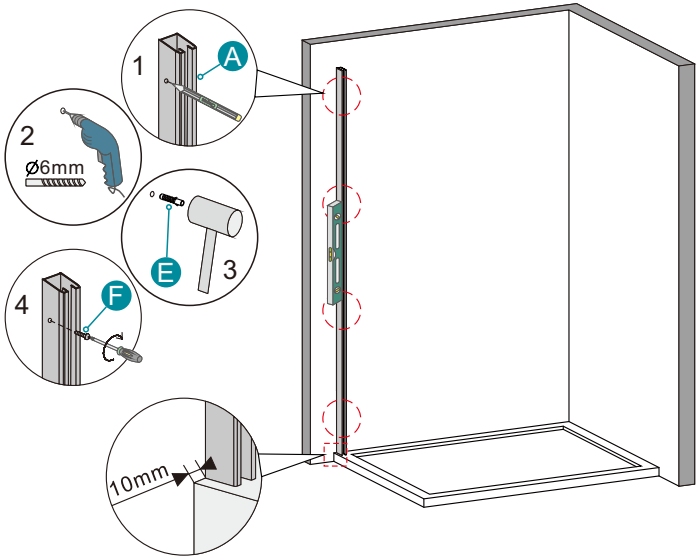

2

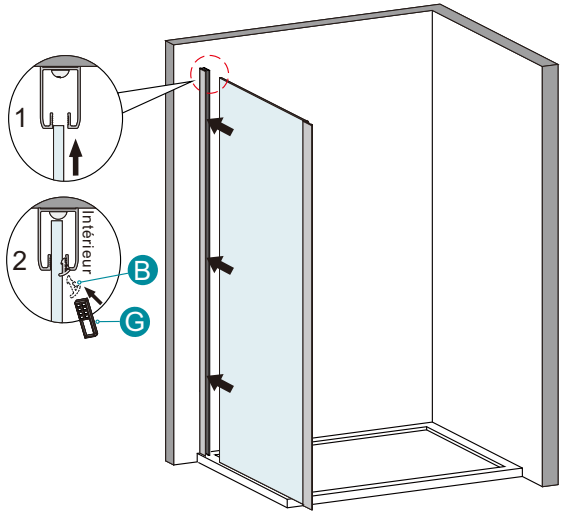

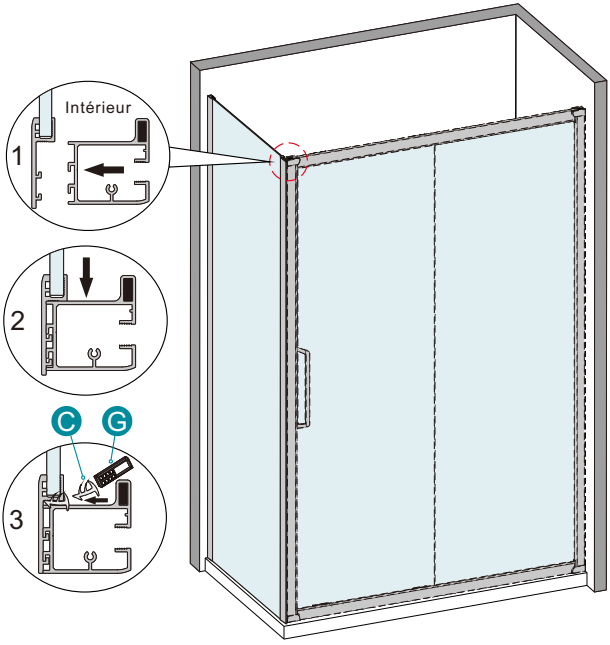
Intérieur
1
2
C
G
3

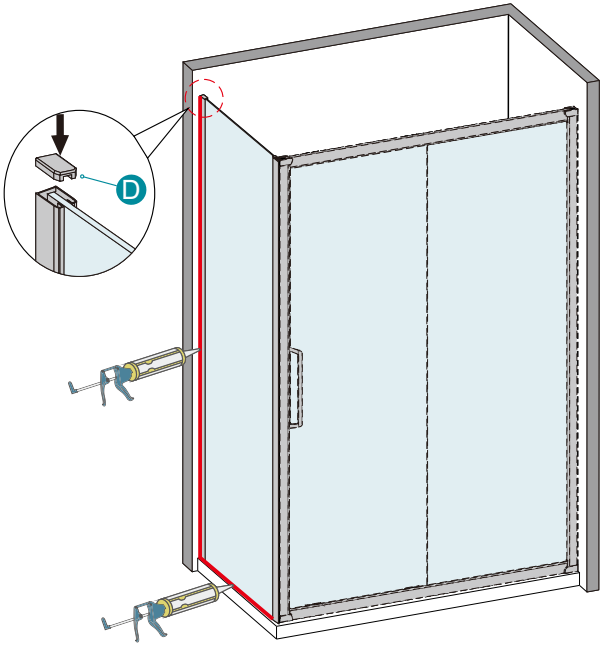

Mettez la silicone à l'extérieur de la porte de douche (entre le profilé mural et le mur et entre le cadre/la baguette et le receveur). Pas de douche dans 24h aprés le montage.

NETTOYAGE & ENTRETIEN

Enlevez les déchers régulièrement afin d'éviter le blocage de la fuite.

En général,vous pouvez nettoyer la paroi de douche
avec une serpillière et des détergents doux.

Veuillez ne pas nettoyer la paroi de douche avec des détergents
forts comme l'alcool,l'essence ou autres nettoyants chimiques.

S'il y a des taches sur la paroi,vous pouvez utiliser
un calicot avec du dentifrice pour la nettoyer,cependant,
vous devrez la rincer avec de l'eau après.

Lorsque vous finissiez l'installation et s'il y a du bruit quand
vous pivotez la porte,vous pouvez appliquer un peu de lubrifiant sur
les rouleaux,les charnières et la glissière.